C.I.P.	8 x 68 S Ursprungsland: DE	TAB.	I
		Datum	84-06-14
		Revision	06-09-19

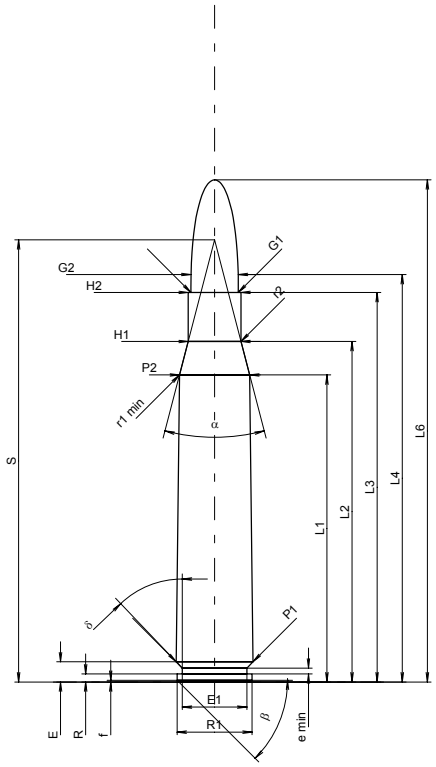

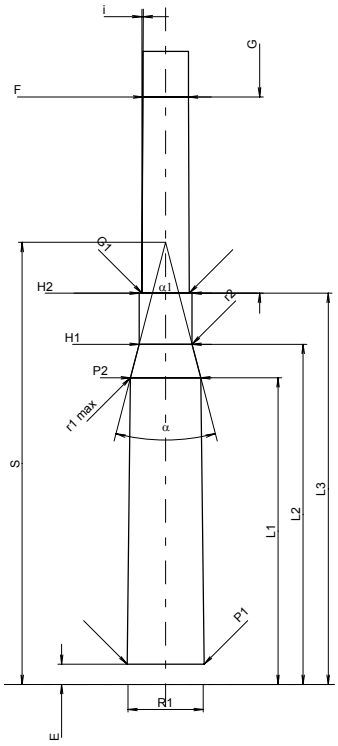

Maßstab 1:1.31

PATRONE MAXI

Längen

L1 1)*	=	53.20	-0.20
L2 1)*	=	59.00	-0.20
L3 1)	=	67.50	
L4	=	70.60	
L5	=		
L6	=	87.00	

Hülsenboden

R	=	1.40
R1	=	13.00
R3	=	
E	=	3.50
E1	=	11.20
e min	=	1.00
δ	=	43°42'
f	=	0.30
β	=	45°

Pulverkammer

P1	=	13.30	
P2 1)*	=	12.15	-0.20

Schulterkonus

α	=	29°05'34"
S	=	76.61
r1 min	=	0.50
r2	=	0.50

Hülsenhals

H1 *	=	9.14
H2 1)	=	9.14

Geschoss

G1 1)	=	8.22
G2	=	8.18
F	=	
L3+G 1)	=	101.50

Drücke (Energien)

Mech. elektr. Wandler

Pmax	=	4400	bar
PK	=	5060	bar
PE	=	5500	bar
M	=	25.00	
EE	=	5975	Joule

Verschiedene Daten

Fe 1)	=	0.10
delta L	=	

PATRONENLAGER MINI

Längen

L1 *	=	53.14
L2 *	=	58.94
L3 1)	=	67.80

Stoßboden

R	=	1.40
R1	=	13.05
R2	=	
R3	=	
r	=	

Pulverkammer

E	=	3.50
P1 1)	=	13.33
P2 *	=	12.18

Schulterkonus

α 1)	=	29°05'34"
S	=	76.61
r1 max	=	0.50
r2	=	0.50

Hülsenhals

H1 *	=	9.17
H2 1)	=	9.16

Geschossübergang

G1 1)*	=	8.23
G 1)*	=	34.00
α1	=	180°
h	=	
s	=	
i 1)	=	0°17'11"
w	=	

Lauf

F 1)*	=	7.89
Z 1)	=	8.20

Züge

b	=	4.40	
N	=	4	
u	=	280.00	
Q	=	51.78	mm²

Maße in << mm >>
Maße und Toleranzen für Messläufe
siehe Anhang CR 1.

Bemerkungen: 1) Kontrolle aus Sicherheitsgründen
* Grundmaße

Vervielfältigung, auch auszugsweise, ohne Zustimmung der C.I.P. verboten.